# Broyeurs de déchets 1 1/4 HP KWD125C1-EZ | 134.0255.899

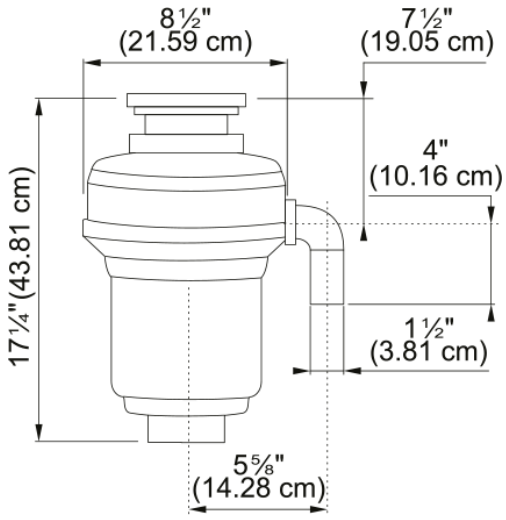


Broyeurs de déchets à alimentation continue 1 1/4 HP; R/MIN : 2 800; Garantie : 10 ans; Les broyeurs de déchets Kindred garantissent durabilité et fiabilité à chacune des étapes du nettoyage. Fabriqués selon la norme d'excellence Crown, nos broyeurs de déchets sont munis d'une enveloppe insonorisée pour un fonctionnement silencieux. Le système EZ Mount facilite l'installation de nos broyeurs, à l'aide de quelques outils seulement. Équipez votre cuisine en mettant à profit l'ingénierie de qualité et la résistance Kindred - jusqu'à la tuyauterie d'évacuation.

---

| | |
|---|---|
| **Information produit** | |
| Type de produit | Broyeur de déchets |
| **Spécifications énergétiques** | |
| Tension | 110 V |
| **Identification du produit** | |
| Marque | Kindred |
| Collection | Disposer |
| **Caractéristiques produit** | |
| Puissance | 1-1/4 HP |