Évier Urban en granite - MGC2034U-9CHA | 125.0637.127

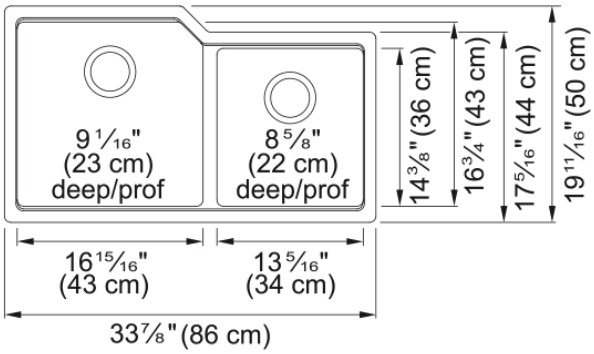

Évier de cuisine en granite à deux cuvettes à montage sous comptoir 33,88 po x 19,69 po. en champagne. Fabriqués dans des tons naturels somptueux en vue d'améliorer votre maison, les éviers à montage sous comptoir de la série Kindred Granite repoussent les taches les plus tenaces, notamment de vin, de café et de graisse. Il vous suffit d'un peu d'eau savonneuse pour nettoyer ces modèles, munis d’une protection UV Colorfast afin de maintenir leur beauté terreuse durant des années. Glissez les accessoires sur mesure le long du rail pour accessoires intégré, pour une préparation des repas et un nettoyage efficaces. Accessoires sur mesure vendus séparément.

Information produit	
Type d'évier	Évier
Type de matériau	Granite
Nombre de cuvettes	2
Couleur	Champagne
Fini	Aucun
Dimensions	
Dimension ext. : droite-gauche	33.858
Dimension ext. : avant-arrière	19.685
Grande cuvette : droite-gauche	16.969
Grande cuvette : avant-arrière	16.732
Grande cuvette : profondeur	9.055
Cuvette 2 : droite-gauche	13.346
Cuvette 2 : avant-arrière	14.37
Cuvette 2 : profondeur	8.661
Installation	
Dimension minimale d'armoire	36''
Spécifications produit	
Type d'installation	Sous-comptoir
Orifice d'évacuation	3 1/2"
Position égouttoir	Aucun égouttoir
Identification du produit	
Marque	Kindred
Collection	Urban
Certifié par	CUPC
Caractéristiques produit	

Nombre d'égouttoirs	Aucun égouttoir
Réversibilité du produit	Non
Plage arrière pour robinets	Non
Crépine-panier incluse	Oui
Type de crépine-panier	Manuel
Overflow	Non
Nombre de trous robinets	Aucun
Orifice distributeur de savon	Non