Évier Brookmore - BSU1831-9 | 122.0637.643

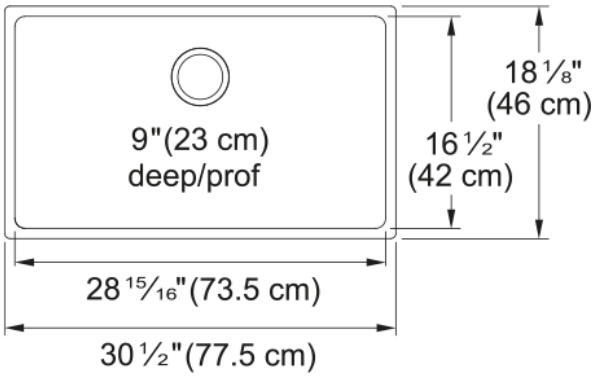

Évier de cuisine en acier inoxydable à une seule cuvette à montage sous comptoir 30,5 po x 18,1 po. La collection d’éviers en acier inoxydable Brookmore forme un ensemble véritablement unique répondant aux besoins à la fois de préparation des repas et de nettoyage. Fabriqués en acier inoxydable de calibre 18 de haute qualité, dont la haute teneur en chrome protège le matériau contre la corrosion et empêche la croissance bactérienne. Un look aux lignes fluides et un fini satiné étonnant résistant à un usage intensif et conservant sa beauté durant des années. Le système d’insonorisation réduit le bruit engendré par un broyeur de déchets ou un écoulement d’eau. Un évier à montage sous comptoir offre non seulement un look moderne et fluide, mais il facilite aussi grandement le nettoyage des déversements et dégâts. Accessoires compris : crépine-panier d’évier polie de 3,5 po (1)

Information produit	
Type d'évier	Évier
Type de matériau	Acier inoxydable
Nombre de cuvettes	1
Couleur	Inox
Fini	Perle
Dimensions	
Dimension ext. : droite-gauche	30.512
Dimension ext. : avant-arrière	18.11
Grande cuvette : droite-gauche	28.937
Grande cuvette : avant-arrière	16.535
Grande cuvette : profondeur	9
Installation	
Dimension minimale d'armoire	33''
Spécifications produit	
Type d'installation	Sous-comptoir
Orifice d'évacuation	3 1/2"
Position égouttoir	Aucun égouttoir
Identification du produit	
Marque	Kindred
Collection	Brookmore
Certifié par	IAPMO
Caractéristiques produit	
Nombre d'égouttoirs	Aucun égouttoir

Réversibilité du produit	Non
Plage arrière pour robinets	Non
Crépine-panier incluse	Oui
Type de crépine-panier	Manuel
Overflow	Non
Nombre de trous robinets	Aucun
Orifice distributeur de savon	Non