Évier Reginox - NS1813U-7 | 122.0264.714

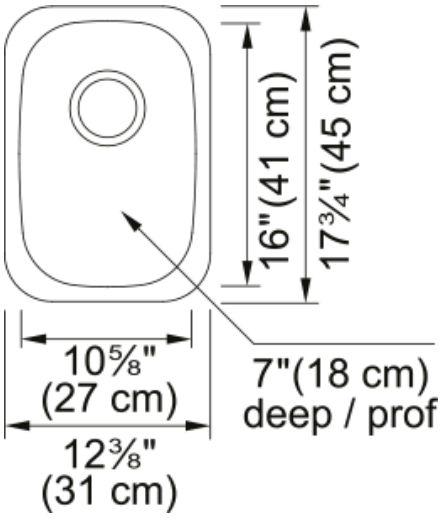

Évier de bar / prep en acier inoxydable à une seule cuvette à montage sous comptoir 12,38 po x 18,13 po. L’évier Kindred Reginox à montage sous comptoir combine à la perfection style et commodité. Offrant une fonctionnalité sans compromis, la cuvette amplement dimensionné vous permet d’accomplir sans problème toutes les tâches de préparation des repas ou de nettoyage. Les rebords légèrement arrondis sont conçus pour un nettoyage sans stress et comme complément des cuisines transitionnelles et contemporaines. Un acier inoxydable de qualité, de calibre 18, qui présente une résistance exceptionnelle aux taches et à la corrosion. L'installation sous comptoir permet d'obtenir un profil sans joint visible entre l'évier et le dessus du comptoir, de sorte qu'il est facile de ramener les miettes à l'intérieur et de nettoyer en un clin d'œil. Un système d’insonorisation efface de votre cuisine tout bruit excessif provenant de l’écoulement de l’eau et des vibrations du broyeur. Accessoires compris : crépine-panier d’évier polie de 3,5 po (1)

Information produit	
Type d'évier	Évier
Type de matériau	Acier inoxydable
Nombre de cuvettes	1
Couleur	Inox
Fini	Brossé
Dimensions	
Dimension ext. : droite-gauche	12.205
Dimension ext. : avant-arrière	17.717
Grande cuvette : droite-gauche	10.63
Grande cuvette : avant-arrière	16.142
Grande cuvette : profondeur	7.087
Installation	
Dimension minimale d'armoire	15''
Spécifications produit	
Type d'installation	Sous-comptoir
Orifice d'évacuation	3 1/2"
Position égouttoir	Aucun égouttoir
Identification du produit	
Marque	Kindred
Collection	Reginox
Certifié par	CSA

Caractéristiques produit

Nombre d'égouttoirs	Aucun égouttoir
Réversibilité du produit	Non
Plage arrière pour robinets	Non
Crépine-panier incluse	Oui
Type de crépine-panier	Manuel
Overflow	Non
Nombre de trous robinets	Aucun
Orifice distributeur de savon	Non