Évier Steel Queen - QCU1933R-9 | 122.0183.153

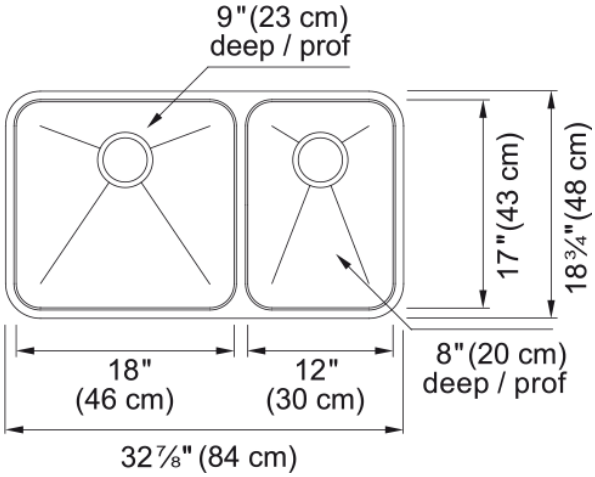

Évier de cuisine en acier inoxydable à deux cuvettes à montage sous comptoir 32,88 po x 18,75 po. D’une durabilité polyvalente pour une grande valeur, un évier à une seule cuvette à montage sous comptoir Kindred Steel Queen laisse une empreinte de charme dans votre cuisine. Conçu pour les performances, avec des bord arrondis et un fini satiné brillant qui supportera facilement les tâches quotidiennes. Faisant l'objet d'une garantie limitée à vie, cet évier Kindred va assurément vous offrir une grande fiabilité en service durant les années à venir. Un acier robuste de calibre 18 provenant du chef de file de l’industrie dans le domaine de l'inox, avec fini résistant aux tâches plus difficiles, et ce, année après année. L'installation sous comptoir permet d'obtenir un profil sans joint visible entre l'évier et le dessus du comptoir, de sorte qu'il est facile de ramener les miettes à l'intérieur et de nettoyer en un clin d'œil. Un système d’insonorisation efface de votre cuisine tout bruit excessif provenant de l’écoulement de l’eau et des vibrations du broyeur. Accessoires compris : crépine-panier d’évier polie de 3,5 po (1)

Information produit	
Type d'évier	Évier
Type de matériau	Acier inoxydable
Nombre de cuvettes	2
Couleur	Inox
Fini	Brossé
Dimensions	
Dimension ext. : droite-gauche	32.874
Dimension ext. : avant-arrière	18.74
Grande cuvette : droite-gauche	18
Grande cuvette : avant-arrière	17
Grande cuvette : profondeur	9.055
Cuvette 2 : droite-gauche	12.008
Cuvette 2 : avant-arrière	17.008
Cuvette 2 : profondeur	7.992
Installation	
Dimension minimale d'armoire	33''
Spécifications produit	
Type d'installation	Sous-comptoir
Orifice d'évacuation	3 1/2"
Position égouttoir	Aucun égouttoir
Identification du produit	
Marque	Kindred

KINDRED
kindred-sinkware.com

Collection	Steel Queen
Certifié par	CSA
Caractéristiques produit	
Nombre d'égouttoirs	Aucun égouttoir
Réversibilité du produit	Non
Plage arrière pour robinets	Non
Crépine-panier incluse	Oui
Type de crépine-panier	Manuel
Overflow	Non
Nombre de trous robinets	Aucun
Orifice distributeur de savon	Non