Évier Urban en granite - MGSM2031-9PWT | 114.0637.983

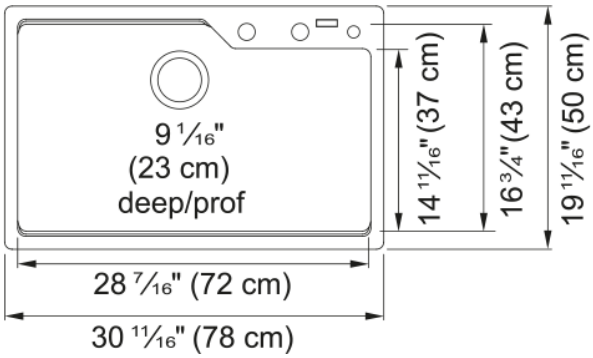

Évier de cuisine en granite a une seule cuvette a encastrer 30,7 po x 19,69 po. en blanc polaire. De par leurs tons chauds de terre et leur texture naturelle, les éviers Kindred Granite vont rehausser votre cuisine en s’harmonisant a n’importe quel style contemporain ou organique d’inspiration moderne. Le fini robuste en résine acrylique est suffisamment durable pour résister a un nettoyage, si difficile soit-il. Glissez les accessoires sur mesure le long du rail pour accessoires intégré, pour une préparation des repas et un nettoyage efficaces. Accessoires sur mesure vendus séparément.

Information produit	
Type d'évier	Évier
Type de matériau	Granite
Nombre de cuvettes	1
Couleur	Blanc polaire
Fini	Aucun
Dimensions	
Dimension ext. : droite-gauche	30.709
Dimension ext. : avant-arrière	19.685
Grande cuvette : droite-gauche	28.465
Grande cuvette : avant-arrière	16.732
Grande cuvette : profondeur	9.055
Installation	
Dimension minimale d'armoire	33''
Spécifications produit	
Type d'installation	Par-dessus/à encastrer
Orifice d'évacuation	3 1/2"
Position égouttoir	Aucun égouttoir
Identification du produit	
Marque	Kindred
Collection	Urban
Certifié par	CUPC
Caractéristiques produit	
Nombre d'égouttoirs	Aucun égouttoir
Réversibilité du produit	Non
Plage arrière pour robinets	Oui

Crépine-panier incluse	Oui
Type de crépine-panier	Manuel
Overflow	Non
Nombre de trous robinets	2 - pré-entaillé
Orifice distributeur de savon	Oui - pré-entaillé