Évier Steel Queen - QS1315-6 | 113.0045.194

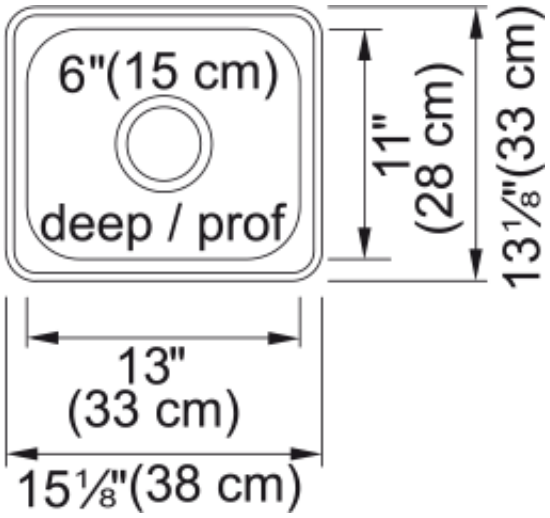

Évier de bar / prep en acier inoxydable à une seule cuvette à encastrer 15,13 po x 13,13 po. Cet évier en acier inoxydable représente le choix parfait pour un rénovateur de maison qui désire mettre à niveau un bar ou ajouter une aire de préparation des repas dans la cuisine. Conçu avec des coins arrondis et un fini satiné, cet évier s'harmonise à la perfection à un espace aussi bien contemporain que transitionnel. Grâce au système d'installation EZ Torque, caractérisé par un procédé simplifié « Déposer et visser », vous êtes en mesure d'installer cet évier de façon sécuritaire en quelques étapes simples. Faisant l'objet d'une garantie limitée à vie, cet évier Kindred va assurément vous offrir une grande fiabilité en service durant les années à venir. Accessoires compris : crépine-panier d’évier polie de 3,5 po (1)

Information produit	
Type d'évier	Évier
Type de matériau	Acier inoxydable
Nombre de cuvettes	1
Couleur	Inox
Fini	Brossé
Dimensions	
Dimension ext. : droite-gauche	14.961
Dimension ext. : avant-arrière	12.992
Grande cuvette : droite-gauche	12.992
Grande cuvette : avant-arrière	11.024
Grande cuvette : profondeur	5.906
Installation	
Dimension minimale d'armoire	18''
Spécifications produit	
Type d'installation	Par-dessus/à encastrer
Orifice d'évacuation	3 1/2"
Position égouttoir	Aucun égouttoir
Identification du produit	
Marque	Kindred
Collection	Steel Queen
Certifié par	CSA
Caractéristiques produit	
Nombre d'égouttoirs	Aucun égouttoir

Réversibilité du produit	Non
Plage arrière pour robinets	Non
Crépine-panier incluse	Oui
Type de crépine-panier	Manuel
Overflow	Non
Nombre de trous robinets	Aucun
Orifice distributeur de savon	Non