Évier Steel Queen - RSL2020-10-1 | 101.0691.856

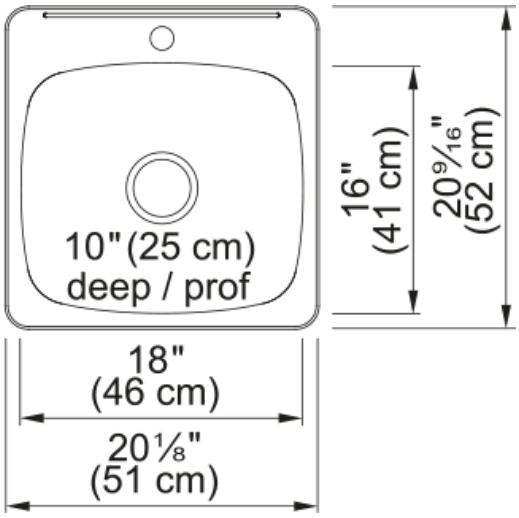

Évier de buanderie en acier inoxydable à une seule cuvette à encastrer avec 1 trou de robinet, 20,13 po x 20,56 po. Les éviers de buanderie et à usage général Kindred vous permettent d'accomplir vos tâches de nettoyage les plus difficiles. Faciles à installer et conçus pour rendre service, ces modèles vous permettent de venir à bout aussi bien d'une paire de jeans tachés d'herbe que d'un chien recouvert de boue. Les coins en pente douce facilitent grandement le nettoyage et la surface lisse en acier inoxydable résiste aux taches et empêche la croissance bactérienne. Le système simplifié d’attaches EZ Torque vous permet de « Déposer et visser » votre évier en place, puis de le verrouiller en toute sécurité au comptoir. Ultra silencieux : un système d’insonorisation réduit le bruit excessif et la vibration Accessoires compris : crépine-panier d’évier polie de 3,5 po (1)

Information produit	
Type d'évier	Évier
Type de matériau	Acier inoxydable
Nombre de cuvettes	1
Couleur	Inox
Fini	Très luisant
Dimensions	
Dimension ext. : droite-gauche	20.079
Dimension ext. : avant-arrière	20.472
Grande cuvette : droite-gauche	18
Grande cuvette : avant-arrière	16
Grande cuvette : profondeur	10
Installation	
Dimension minimale d'armoire	24''
Spécifications produit	
Type d'installation	Par-dessus/à encastrer
Orifice d'évacuation	3 1/2"
Position égouttoir	Aucun égouttoir
Identification du produit	
Marque	Kindred
Collection	Reginox
Certifié par	CSA
Caractéristiques produit	
Nombre d'égouttoirs	Aucun égouttoir

Réversibilité du produit	Non
Plage arrière pour robinets	Oui
Crépine-panier incluse	Oui
Type de crépine-panier	Manuel
Overflow	Non
Nombre de trous robinets	1
Orifice distributeur de savon	Non