Évier Brookmore ADA - BSL2225-ADA-1 | 101.0689.852

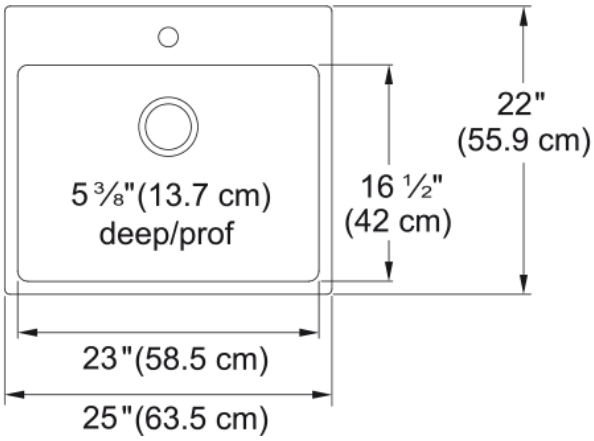

Évier de cuisine en acier inoxydable à une seule cuvette à encastrer avec 1 trou de robinet, 25 po x 22 po x 5 po. Les éviers Brookmore ADA se caractérisent par un design fonctionnel, répondant à des besoins uniques, sans sacrifier ni la qualité, ni le style. Conçus pour s’utiliser avec des coins faciles à nettoyer, un fini résilient et un système d'insonorisation, ces éviers polyvalents à installation sous plan/en surface se montent sous comptoir ou par le dessus.
*Adéquatement installé, le produit est conforme à la loi American Disabilities Act

---

Information produit	
Type d'évier	Évier
Type de matériau	Acier inoxydable
Nombre de cuvettes	1
Couleur	Inox
Fini	Perle
Dimensions	
Dimension ext. : droite-gauche	25
Dimension ext. : avant-arrière	22.008
Grande cuvette : droite-gauche	23.031
Grande cuvette : avant-arrière	16.535
Grande cuvette : profondeur	5.5
Installation	
Dimension minimale d'armoire	27''
Spécifications produit	
Type d'installation	Par-dessus/à encastrer
Orifice d'évacuation	3 1/2"
Position égouttoir	Aucun égouttoir
Identification du produit	
Marque	Kindred
Collection	Brookmore
Certifié par	IAPMO
Caractéristiques produit	
Nombre d'égouttoirs	Aucun égouttoir
Réversibilité du produit	Non
Plage arrière pour robinets	Oui
Crépine-panier incluse	Oui

KINDRED
kindred-sinkware.com

Type de crépine-panier	Manuel
Overflow	Non
Nombre de trous robinets	1
Orifice distributeur de savon	Non