Évier Creemore - FCDLA3322-8-4CB | 101.0652.631

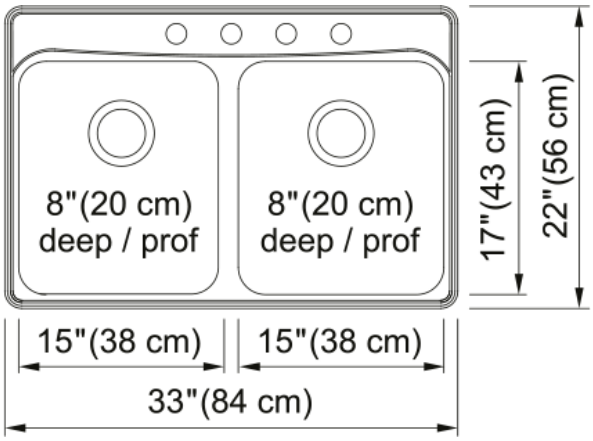

Évier de cuisine en acier inoxydable à deux cuvettes à encastrer avec 4 trous de robinet, 33 po x 22 po. La vraie vie rejoint la vraie simplicité grâce à la méthode d’installation EZ Torque utilisée sur ces éviers Creemore. Notre système d'installation révolutionnaire vous permet de « Déposer et visser » votre évier en place, puis le verrouiller en toute sécurité au comptoir. L’installation étant facilitée, vous profitez plus vite de votre cuisine. La conception très chic et fonctionnelle fait grande impression dans les cuisines transitionnelles et contemporaines. Un acier inoxydable de qualité, de calibre 18, qui présente une résistance exceptionnelle aux taches et à la corrosion. Fini hygiénique étincelant : une surface étincelante et soyeuse, à la fois hygiénique, durable et facile à nettoyer. Accessoires compris : crépine-panier d’évier polie de 3,5 po (2)

Information produit	
Type d'évier	Évier
Type de matériau	Acier inoxydable
Nombre de cuvettes	2
Couleur	Inox
Fini	Brossé
Dimensions	
Dimension ext. : droite-gauche	33
Dimension ext. : avant-arrière	22
Grande cuvette : droite-gauche	15
Grande cuvette : avant-arrière	17
Grande cuvette : profondeur	8
Cuvette 2 : droite-gauche	15
Cuvette 2 : avant-arrière	17
Cuvette 2 : profondeur	8
Installation	
Dimension minimale d'armoire	36''
Spécifications produit	
Type d'installation	Par-dessus/à encastrer
Orifice d'évacuation	3 1/2"
Position égouttoir	Aucun égouttoir
Identification du produit	
Marque	Kindred
Collection	Creemore

Certifié par	IAPMO
Caractéristiques produit	
Nombre d'égouttoirs	Aucun égouttoir
Réversibilité du produit	Non
Plage arrière pour robinets	Oui
Crépine-panier incluse	Oui
Type de crépine-panier	Manuel
Overflow	Non
Nombre de trous robinets	4
Orifice distributeur de savon	Non