Évier Reginox - RSLA2522-55-4 | 101.0643.199

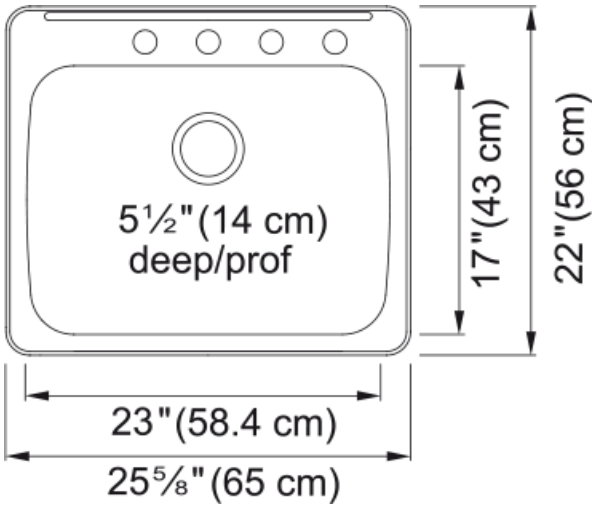

L’amélioration d’une maison ne doit pas être une source de tracas. Optez pour la simplicité en choisissant les éviers à montage par le dessus Reginox, conçus pour vous aider à mettre à niveau votre espace aussi rapidement que possible, et ce, avec un minimum de perturbations. Faciles à installer, ces éviers à montage par le dessus, avec leurs coins arrondis, sont étudiés pour un nettoyage rapide et simple. Un acier inoxydable de qualité, de calibre 18, qui présente une résistance exceptionnelle aux taches et à la corrosion. Un design accessible : une profondeur de cuvette de 5,5 po et un orifice d’évacuation à l'arrière offrent un espace de travail accessible pour les personnes à mobilité réduite. Des patins insonorisants placés à des points clés éliminent les sons provenant des éclaboussures d’eau. Accessoires compris : crépine-panier d’évier polie de 3,5 po (1)

Information produit	
Type d'évier	Évier
Type de matériau	Acier inoxydable
Nombre de cuvettes	1
Couleur	Inox
Fini	Brossé
Dimensions	
Dimension ext. : droite-gauche	25.622
Dimension ext. : avant-arrière	22.059
Grande cuvette : droite-gauche	22.976
Grande cuvette : avant-arrière	17
Grande cuvette : profondeur	5.512
Installation	
Dimension minimale d'armoire	27''
Spécifications produit	
Type d'installation	Par-dessus/à encastrer
Orifice d'évacuation	3 1/2"
Position égouttoir	Aucun égouttoir
Identification du produit	
Marque	Kindred
Collection	Reginox
Certifié par	IAPMO
Caractéristiques produit	
Nombre d'égouttoirs	Aucun égouttoir

KINDRED
kindred-sinkware.com

Réversibilité du produit	Non
Plage arrière pour robinets	Oui
Crépine-panier incluse	Oui
Type de crépine-panier	Manuel
Overflow	Non
Nombre de trous robinets	4
Orifice distributeur de savon	Non