Évier Brookmore - BSL2225-9-4 | 101.0636.998

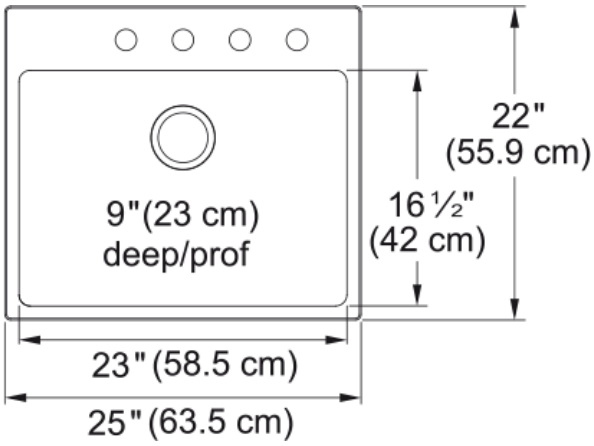

Évier de cuisine en acier inoxydable à une seule cuvette à encastrer avec 4 trous de robinet, 25 po x 22 po. La collection d’éviers en acier inoxydable Brookmore forme un ensemble véritablement unique répondant aux besoins à la fois de préparation des repas et de nettoyage. Fabriqués en acier inoxydable de calibre 18 de haute qualité, dont la haute teneur en chrome protège le matériau contre la corrosion et empêche la croissance bactérienne. Un look aux lignes fluides et un fini satiné étonnant résistant à un usage intensif et conservant sa beauté durant des années. Le système simplifié d’attaches EZ Torque vous permet de « Déposer et visser » votre évier en place, puis de le verrouiller en toute sécurité au comptoir. Le système d’insonorisation réduit le bruit engendré par un broyeur de déchets ou un écoulement d’eau. Accessoires compris : crépine-panier d’évier polie de 3,5 po (1)

Information produit	
Type d'évier	Évier
Type de matériau	Acier inoxydable
Nombre de cuvettes	1
Couleur	Inox
Fini	Perle
Dimensions	
Dimension ext. : droite-gauche	25
Dimension ext. : avant-arrière	22.008
Grande cuvette : droite-gauche	23.031
Grande cuvette : avant-arrière	16.535
Grande cuvette : profondeur	9.055
Installation	
Dimension minimale d'armoire	27''
Spécifications produit	
Type d'installation	Par-dessus/à encastrer
Orifice d'évacuation	3 1/2"
Position égouttoir	Aucun égouttoir
Identification du produit	
Marque	Kindred
Collection	Brookmore
Certifié par	IAPMO
Caractéristiques produit	
Nombre d'égouttoirs	Aucun égouttoir

Réversibilité du produit	Non
Plage arrière pour robinets	Oui
Crépine-panier incluse	Oui
Type de crépine-panier	Manuel
Overflow	Non
Nombre de trous robinets	4
Orifice distributeur de savon	Non