Évier Steel Queen - QCLA2031L-8-1 | 101.0201.842

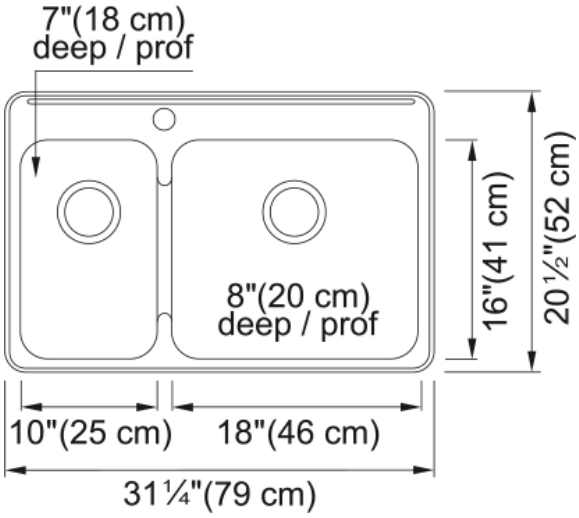

Évier de cuisine Steel Queen en acier inoxydable à deux cuvettes à encastrer avec 1 trou de robinet, 31,25 po x 20,5 po. Les éviers Steel Queen de Kindred à encastrer sont largement considérés comme étant parmi les éviers les plus faciles à installer dans l’industrie. Suffisamment simples pour un projet de bricolage, ces modèles polyvalents représentent le premier choix de plusieurs rénovateurs de maisons. Ces « produits performants » polyvalents, qui s'adaptent à plusieurs configurations d’armoires, représentent une solution sans tracas pour une mise à niveau rapide d’une cuisine. Le système simplifié d’attaches EZ Torque vous permet de « Déposer et visser » votre évier en place, puis de le verrouiller en toute sécurité au comptoir. Un acier robuste de calibre 20 possédant une surface exempte de pores qui ne retient pas les bactéries, ce qui en fait un matériau naturellement hygiénique et facile à nettoyer. Un système d’insonorisation efface de votre cuisine tout bruit excessif provenant de l’écoulement de l’eau et des vibrations du broyeur. Accessoires compris : crépine-panier d’évier polie de 3,5 po (2);

Information produit	
Type d'évier	Évier
Type de matériau	Acier inoxydable
Nombre de cuvettes	1,5
Couleur	Inox
Fini	Brossé
Dimensions	
Dimension ext. : droite-gauche	31.248
Dimension ext. : avant-arrière	20.5
Grande cuvette : droite-gauche	18
Grande cuvette : avant-arrière	16
Grande cuvette : profondeur	7.992
Cuvette 2 : droite-gauche	10
Cuvette 2 : avant-arrière	16
Cuvette 2 : profondeur	7.008
Installation	
Dimension minimale d'armoire	30''
Spécifications produit	
Type d'installation	Par-dessus/à encastrer
Orifice d'évacuation	3 1/2"
Position égouttoir	Aucun égouttoir
Identification du produit	
Marque	Kindred

Collection	Steel Queen
Certifié par	CSA
Caractéristiques produit	
Nombre d'égouttoirs	Aucun égouttoir
Réversibilité du produit	Non
Plage arrière pour robinets	Oui
Crépine-panier incluse	Oui
Type de crépine-panier	Manuel
Overflow	Non
Nombre de trous robinets	1
Orifice distributeur de savon	Non