Évier Reginox - RSL5251-3 | 101.0045.305

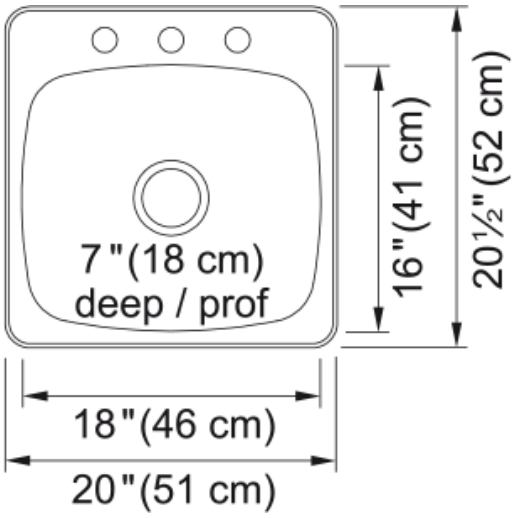

Évier de cuisine en acier inoxydable à une seule cuvette à encastrer avec 3 trous de robinet, 20,13 po x 20,56 po. L’amélioration d’une maison ne doit pas être une source de tracas. Optez pour la simplicité en choisissant les éviers à montage par le dessus Reginox, conçus pour vous aider à mettre à niveau votre espace aussi rapidement que possible, et ce, avec un minimum de perturbations. Faciles à installer, ces éviers à montage par le dessus, avec leurs coins arrondis, sont étudiés pour un nettoyage rapide et simple. Le système simplifié d’attaches EZ Torque vous permet de « Déposer et visser » votre évier en place, puis de le verrouiller en toute sécurité au comptoir. Des patins insonorisants placés à des points clés éliminent les sons provenant des éclaboussures d’eau. Accessoires compris : crépine-panier d’évier polie de 3,5 po (1)

Information produit	
Type d'évier	Évier
Type de matériau	Acier inoxydable
Nombre de cuvettes	1
Couleur	Inox
Fini	Très luisant
Dimensions	
Dimension ext. : droite-gauche	20.118
Dimension ext. : avant-arrière	20.559
Grande cuvette : droite-gauche	17.992
Grande cuvette : avant-arrière	16
Grande cuvette : profondeur	7.008
Installation	
Dimension minimale d'armoire	24''
Spécifications produit	
Type d'installation	Par-dessus/à encastrer
Orifice d'évacuation	3 1/2"
Position égouttoir	Aucun égouttoir
Identification du produit	
Marque	Kindred
Collection	Reginox
Caractéristiques produit	
Nombre d'égouttoirs	Aucun égouttoir
Réversibilité du produit	Non

KINDRED
kindred-sinkware.com

Plage arrière pour robinets	Oui
Crépine-panier incluse	Oui
Type de crépine-panier	Manuel
Overflow	Non
Nombre de trous robinets	3
Orifice distributeur de savon	Non